SILJAN bad- och takduschpaket

I vår serie Siljan har vi förenat design och miljö- och energibesparande funktioner utan att ge avkall på komfort. Siljan dusch finns som takdusch- eller handduschset i många varianter. Kombinera gärna med en Siljan dusch- eller badtermostatblandare eller gör det enkelt och välj någon av våra färdiga dusch- och badpaketlösningar – smarta allt-i-ett-paket med tak- eller handduschset.

Art.nr: 83932500 **RSK:** 8283732 **Flöde 3 bar:** 7,9 l/min
Utförande: Krom, 150 c/c

- Tryckbalanserad termostatblandare med takduschset
- Med reversibelt överstycke
- Eco Flow
- Säkerhetsspärr 38 °C
- Eco-stopp
- Med typgodkända backventiler
- Tak- och 3-stålig handdusch med kalkavvisande sil
- Slang, tvålhylla och duschstång med väggtätning (kan kapas vid behov)
- Väggfäste fritt justerbart i höjdled, 700–1000 mm från anslutning och 50–110 mm utsprång från vägg, 2x20 mm distanser medföljer, med väggtätning, dold rörskarv
- Duschansl. utsprång från vägg: 78

Unika egenskaper

Accepterad monteringsanvisning 2026:1 | Energiklass B | Bedömd
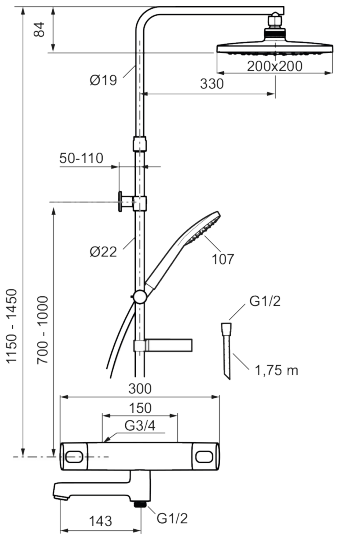
Skyddsmodul EB