9000XE care takdusjpakke

9000XE dusjpakke er vår komplette dusjpakke med blandebatteri og dusjsett i krom. Blandebatteriet sammen med det store munnstykket gir en behagelig dusjopplevelse med bra trykk og spredning uten at man sløser med vannet. Dusjpakken monteres enkelt i alle typer baderom. Produktet kan kompletteres med badekartut. Termostatbatteriet har ekstra gripevennlige ratt.

Artikkelnummer: 86834600 **NRF:** 1458553 **Flow 3 bar:** 7,6 l/m
Utførende: Krom

- Sikkerhetsbatteri med takdusj
- Trykk- og termostatstyrt
- Med tilbakeslagsventiler etter standard EN 1717
- Sperreknapp v/38°C
- Med reversibel overdel
- Lead Free (blyfri)
- Lydklasse 1
- Tak- og hånddusj med kalkavvisende sil
- **Med teleskopfunksjon, justerbar i høyden**
- Eco Flow
- Slange, dusjstang (kan kappes ved behov)
- Veggfeste fritt justerbart i høyderetning, 700–970 fra tilkobling og 50-100 mm fra vegg, 2x20 mm distanser medfølger, med veggtetning, skult rørskjøt

Unike funksjoner
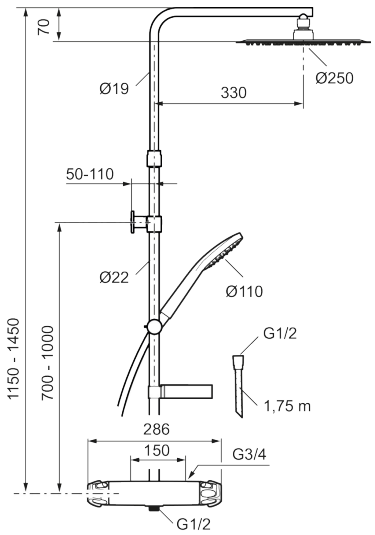
Energiklasse