9000E II kjøkkenbatteri

Med avstenging for oppvaskmaskin
Her er det et optimert samspill mellom form og funksjon. FM Mattsson 9000E viser vei for en ny generasjon blandebatterier, som er miljøtilpasset ned til minste detalj. Blandebatteriet gir et vakkert inntrykk og bidrar til et teknisk fullendt kjøkken. Helt fra grunnutførelsen har det unike funksjoner som sparer energi samtidig som komforten opprettholdes.
Artikkelnummer: 80010010 **NRF:** 4300921 **Flow 3 bar:** 8,0 l/m
Utførende: Krom

- Mykstengende
- Kaldstart
- Eco Flow (energi- og vannbesparende strålesamler)
- Vannmengdebegrenser og temperatursperre
- Svingbar tut sperre 60°, 85°, 110° eller 360° (sperreringer for 60° eller 110° inkludert)
- Avstengning for maskin Kv, omstillbar til Vv
- For hull i benk Ø34-37 mm
- Fleksible Soft PEX®-rør med 3/8" mutter

Unike funksjoner

Accepterad monteringsanvisning 2021:1

B Energiklasse
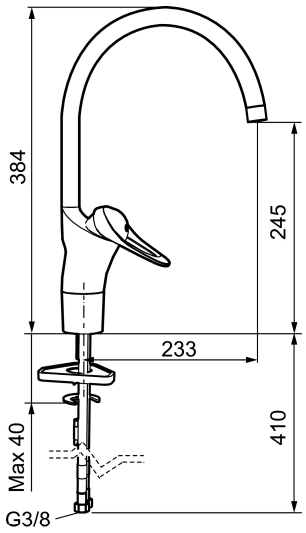
Tilbakeslagssikring AA