Enkel täckbricka

Art.nr: S600052 **RSK:** 8505138
Utförande: Krom, D: Ø12–22

- Uppfyller branschregler från 2021
- Med väggtätning och gummigenomföring

Unika egenskaper
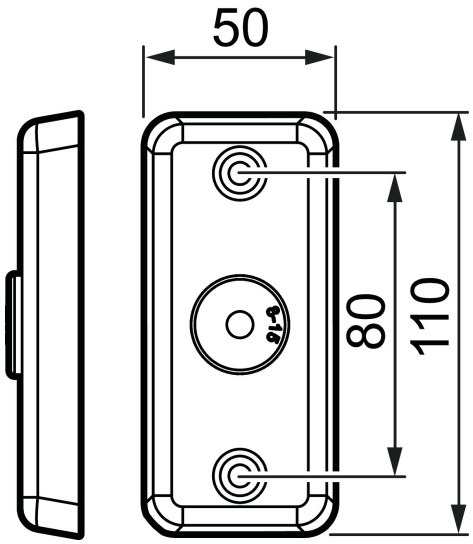
SundaHus C-