Enkel väggbricka för Cu-rör

Art.nr: S600045 **RSK:** 8505131
Utförande: Krom, G3/8 D: Ø12

- Med lekande nippel som är radiellt justerbar
- Typgodkänd
- Uppfyller branschregler från 2021
- Med väggtätning
- Väggenomföring vid övergång från dold till synlig rördragning, rörskarven hamnar utanför vägglivet

Unika egenskaper
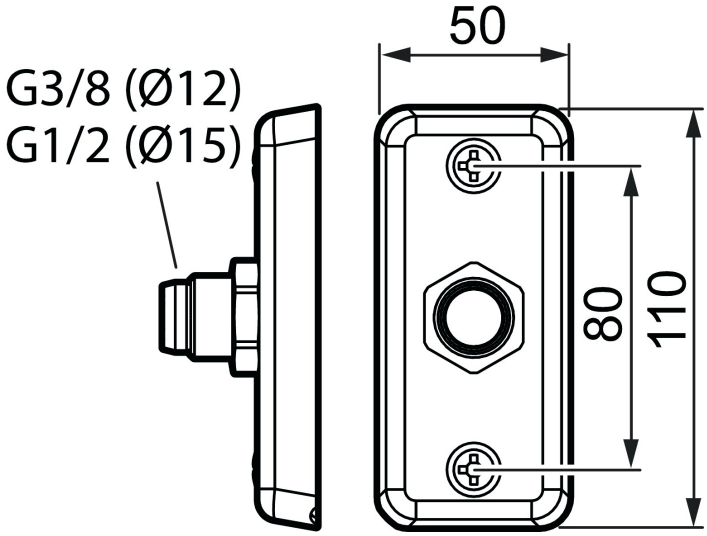
Accepterad monteringsanvisning 2021:1