GARDA dusjgarnityr

FM Mattsson Garda. Her samarbeider stilren form og utmerket funksjon på en forbilledlig måte. Dusjsettet består av en hånddusj, slange og dusjstang. Har smarte løsninger som fleksibelt øvre veggfeste og kalkavisende sil.

Artikkelnummer: 96700900 **NRF:** 4304495

Utførende: Krom

- Hånddusj med kalkavvisende sil
- Eco Flow 12 l/min
- Transparent såpeskål
- Glidestangen har fleksibelt øvre veggfeste

Unike funksjoner

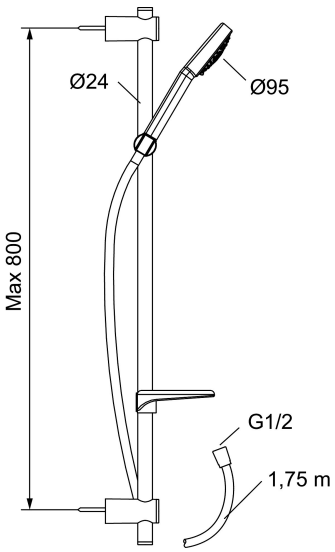

PRODUKTBESKRIVNING

GARDA dusjgarnityr

FM Mattsson Garda. Her samarbeider stilren form og utmerket funksjon på en forbilledlig måte. Dusjsettet består av en hånddusj, slange og dusjstang. Har smarte løsninger som fleksibelt øvre veggfeste og kalkavisende sil.

Artikkelnummer: 96700900 **NRF:** 4304495

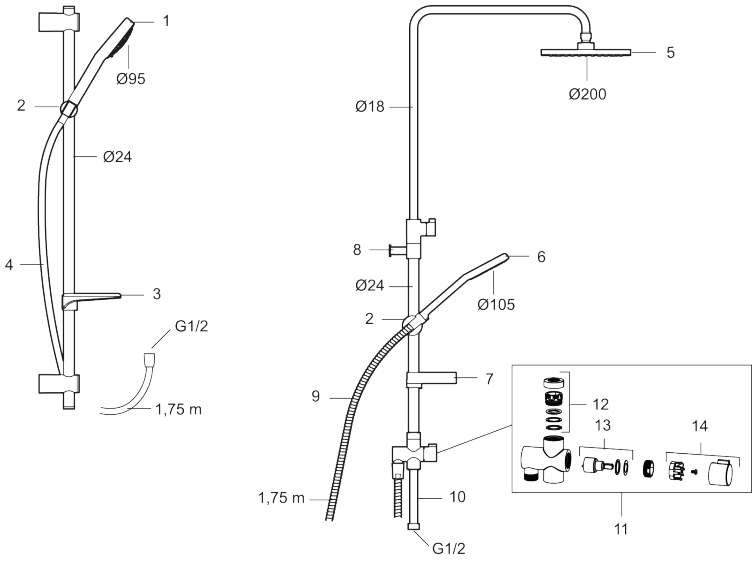

Reservedelsliste

NR.	FMM-NR	NRF	BESKRIVELSE
1	96750900	4304492	Hånddusj
2	93780000	4304738	Hånddusjholder/Glider (Ø24)
3	94640007	4304684	Såpeskål, transparent
4	93131755	4304498	Dusjslange 1,75 m, cromoflex
5	93991000	4304491	Dusjkopp m/kuleledd
6	93810900	4304488	Hånddusj, Eco Flow 12 l/min (original)
6	93820000	4304489	Hånddusj, Eco Flow 6 l/min
7	94642000	4304835	Såpeskål
8	96730000	4304847	Veggfeste
9	34841750	4304876	Dusjslange, krom, 1,75 M
10	58920100		Stigerør
11	58903000	4304833	Dusjomkaster, komplett
12	58961000	4304448	Reservedelssett til dusjomkaster
13	59071000	4304449	Keramisk innsats for dusjomkaster
14	59081000	4304451	Omkasterratt