FM Mattsson

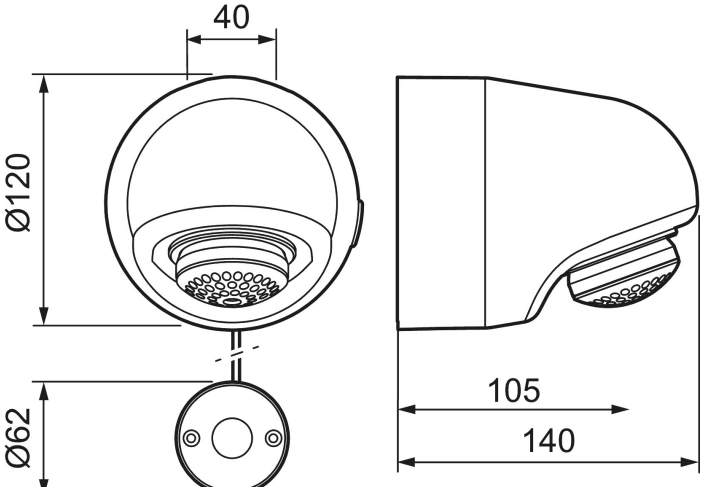
40
Ø120
Ø62
105
140

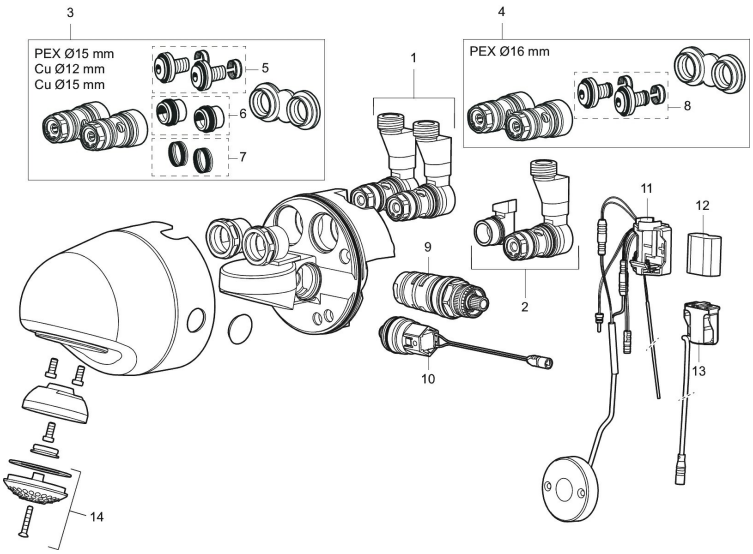
3
PEX Ø15 mm
Cu Ø12 mm
Cu Ø15 mm
5
6
7
4
PEX Ø16 mm
8
1
2
9
10
11
12
13
14