ORIGO duschblandare

Origo är blandarserien som förenar ett kreativt och säkert formspråk med praktisk ergonomi och säkra funktioner. Alla reglage är greppvänliga och lätta att ställa in, tack vare de gummiklädda vreden. Skönt för ögat – smart för handen. Exakt temperatur och tryckstyrning garanterar behagliga stunder i duschen.

Art.nr: 94800000 **RSK:** 8341928
Utförande: Krom, 160 c/c

- Utlopp ned
- Tryckbalanserad termostatblandare
- Med typgodkända backventiler
- Duschansl. utsprång från vägg: 58 mm

Unika egenskaper

Bedömd
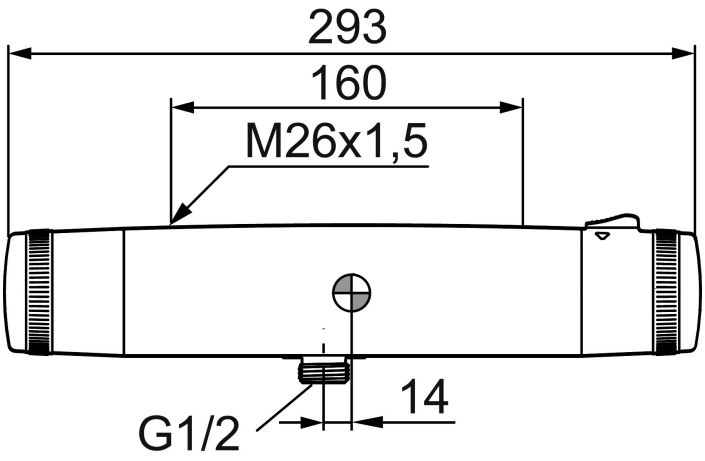
Skyddsmodul EB