9000 duschblandare

En säkerhetsblandare med vingrattar för enkelt handhavande. De ger ett bra grepp och blandaren har givetvis alla de unika funktioner som övriga blandare i 9000-serien.

Art.nr: 92105000 **RSK:** 8342147
Utförande: Krom

- Tryckbalanserad termostatblandare
- Med vingrattar
- Med typgodkända backventiler
- Duschansl. utsprång från vägg: 60 mm

Unika egenskaper

SundaHus C-

Skyddsmodul EB

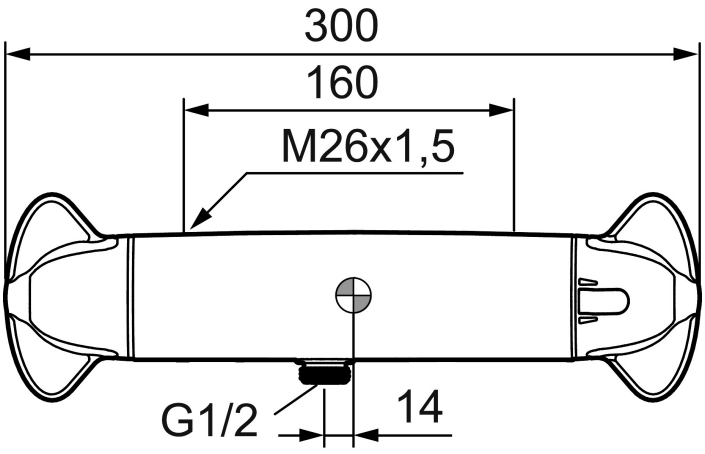

PRODUKTBESKRIVNING

9000 duschblandare

En säkerhetsblandare med vingrattar för enkelt handhavande. De ger ett bra grepp och blandaren har givetvis alla de unika funktioner som övriga blandare i 9000-serien.

Art.nr: 92105000 **RSK:** 8342147

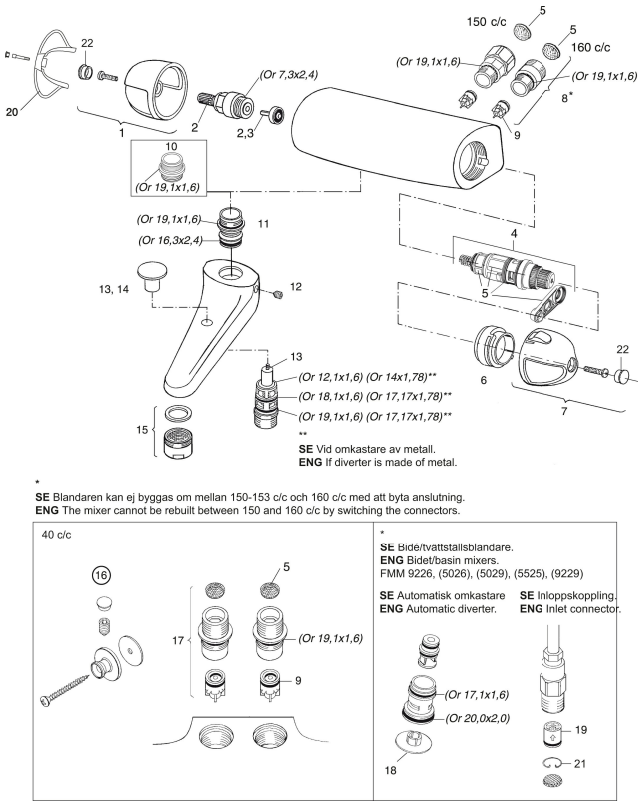

Reservdelslista

NR.	ART.NR	RSK	BESKRIVNING
1	35930000	8591725	Ratt, mängdratt, krom
2	35201400	8585846	Kranöverdel med kägla
3	36001500	8913411	Krankägla
3	36001549	8913436	Krankägla, 10-pack
4	38601009	8591609	Reglerpaket komplett, butiksförpackad
5	38680009	8591701	Filtersats, inkl. o-ringar, serviceverktyg
6	38520007	8591592	Skållningsskyddsring, standard, svart
7	35940000	8591727	Ratt, temperaturratt, krom
8	59800000	8591543	Anslutningsnippel 160 c/c
8	59810000	8591544	Anslutningsnippel 150 c/c (vänstergängad)
9	29830529	8591702	Backventiler, 2-pack
10	39710000	8591571	Nippel M22x1-G1/2 (duschblandare)

NR.	ART.NR	RSK	BESKRIVNING
11	39750100	8591621	Nippel
12	38730006	8591623	Låsskruv
13	39412000	8591533	Omkastare, komplett, utan låsring, 9000
14	39421000	8591540	Omkastarknapp, krom
15	29032839	8242060	Krom, M28 utv., 24-26 l/min, till badkarsblandare 9000
16	29712000	8591530	Väggfäste, komplett
17	59820000	8591545	Inloppsnippel
18	38690000	8591633	Täcklock, krom
19	29831529	8591641	Backventiler, 2-pack
20	35970130	8591546	Vinge, grå
21	37120000	8295342	Låsring
22	39030000	8295347	Täcklock, krom