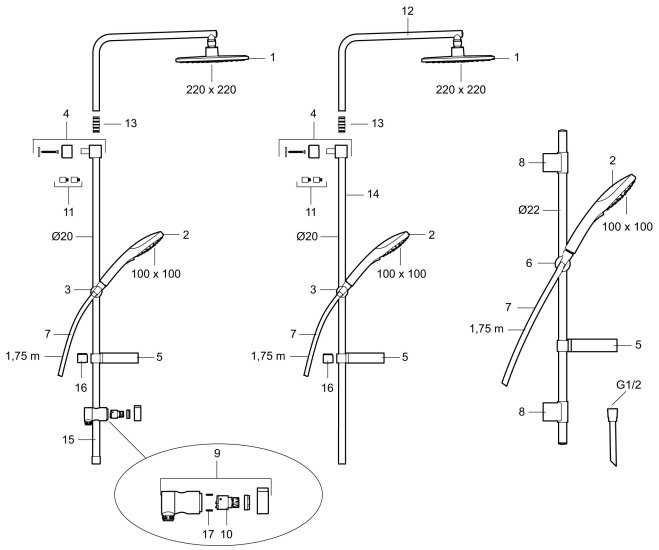

SILJAN dusj- og takdusjsett. FMM 8370, 8383 og 8392. Producert fra 2015.

Artikkelnummer: 83830000_variant

Unike funksjoner