9000E duschblandare "Vaska"

Art.nr: 82140000 **RSK:** 8342201
Utförande: Krom, Vaska

- **Utgått 2014-06**
- Utlopp ned
- Tryckbalanserad termostatblandare
- Keramisk avstängning
- Med typgodkända backventiler
- Med vändbart blandarfäste 40-160 c/c
- Röranslutning uppåt eller nedåt.
- Duschansl. utsprång från vägg: 90 mm
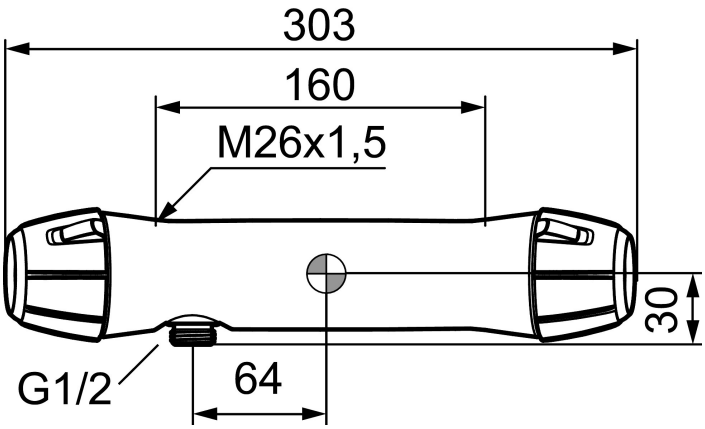
Unika egenskaper