9000E II care köksblandare

Här finns en optimerad samverkan mellan form och funktion. Den förlängda spaken, 145 mm, ger ett enkelt handhavande och förstärker det kraftfulla formspråket. Blandaren ger redan i sitt grundutförande unika funktioner som sparar energi med bibehållen komfort.

Art.nr: 80004000 **RSK:** 8308937 **Flöde 3 bar:** 7,4 l/min
Utförande: Krom, ansl. slät ände Ø10 mm

- Kallstartsfunktion
- Mjukstängande med keramisk avstängning
- Inbyggd, lätt omställbar flödesbegränsning och temperaturspärr
- Eco Flow (energi- och vattenbesparande strålsamlare)
- Hög, svängbar pip. Spärrbricka medföljer för 60°, 85°, 110° eller 360°
- Med Soft PEX®-rör
- Längd anslutningsrör/slang: 350 mm
- Hålmått Ø34-37 mm
- Spak: 150 mm

Unika egenskaper

Accepterad monteringsanvisning 2021:1 | Bedömd | SundaHus C-
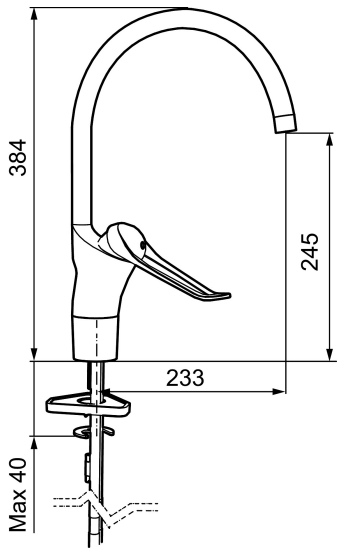
Skyddsmodul AA