Køkkenarmatur 9000E II

Her er samspillet mellem form og funktion optimeret. FM Mattsson 9000E viser vejen til en ny generation af blandingsbatterier, der er miljøtilpasset ned til mindste detalje. Blandingsbatteriet giver et smukt indtryk og bidrager til et teknisk fuldendt køkken. Også i basisudgaven har det unikke funktioner, der sparer energi, samtidig med at komforten bevares.

Artikel-nummer: 80000210 **VVS:** 706092304

- **Koldstart.**
- Soft Closing og keramisk kartusche.
- Høj buet C-svingtud 60°, 85°, 110° eller 360°.
- **OBS!** 200 mm fremspring
- Indbygget temperatur- og flowbegrænser.
- Eco Flow (energi- og vandbesparende perlator).
- Flexible tilslutningsslanger.
- Hulstørrelse Ø34-37 mm.
- **5 års trykgaranti.**

Unikke egenskaber

Tilbageløbssikring AA

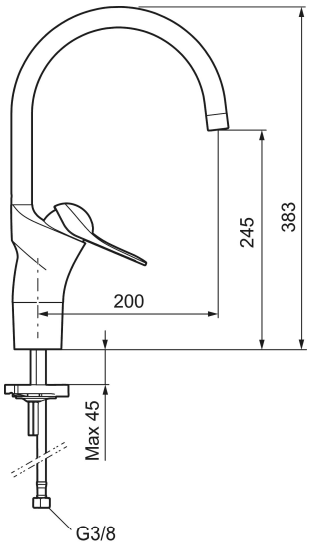

PRODUKTBESKRIVELSE

Køkkenarmatur 9000E II

Her er samspillet mellem form og funktion optimeret. FM Mattsson 9000E viser vejen til en ny generation af blandingsbatterier, der er miljøtilpasset ned til mindste detalje. Blandingsbatteriet giver et smukt indtryk og bidrager til et teknisk fuldendt køkken. Også i basisudgaven har det unikke funktioner, der sparer energi, samtidig med at komforten bevares.

Artikel-nummer: 80000210 **VVS:** 706092304

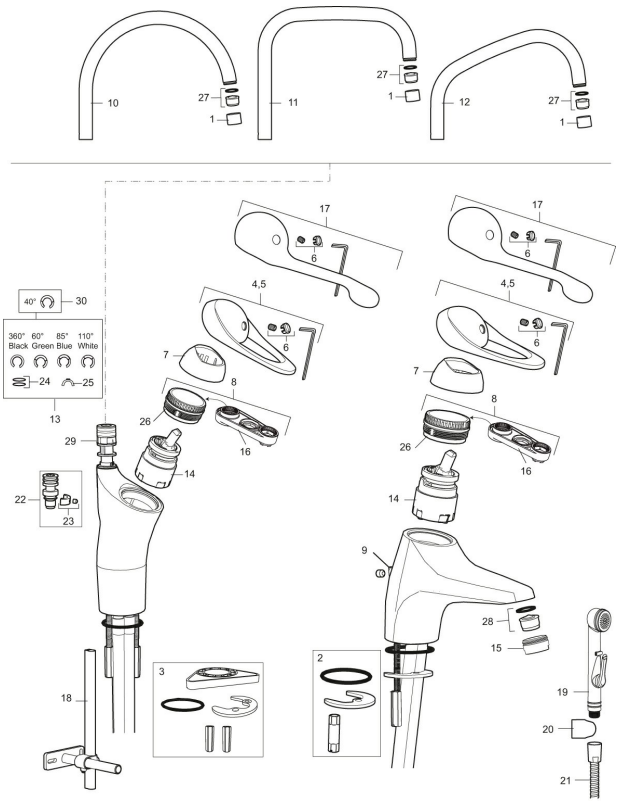

Reservedelsliste

NR.	FMM-NR	VVS	BESKRIVELSE
1	29142200		Perlatorhylster M22 indv.
2	39140800	745137578	Monteringssæt til håndvaskarmaturer
3	39141800	745137577	Monteringstilbehør
4	58500000	745136102	Greb, krom L=90 mm
5	58501750	745136143	Care-greb, komplet, længde 150 mm
6	58510000	745136025	Farvebrik til greb, 9000E
8	58530140	745137420	Bespændingsnippel med serviceværktøj
9	58540000	745137421	Kædeholder, krom
10	58600200		Tud, C-modell, 200 mm fremspring, krom

NR.	FMM-NR	VVS	BESKRIVELSE
11	58610000	745136574	Svingtud, 9000E I
12	58620000	745136584	Svingtud, 9000E III
13	58640000	745137769	Pakningssæt med spærreringer
14	59115500	745136014	Patron, uden koldstart
14	59126000		Patron med værktøj, Ecoplus (Grøn ring)
14	59120000	745136012	Patron med koldstart
15	29142400		Perlatorhylster M24 udv., 13 mm
16	60770000	745137712	Serviceværktøj
17	58501800		Care-greb, komplet, længde 180 mm
18	39147000	709058100	Stabiliseringsmodul
19	S600206		Selvlukkende håndbruser, krom
20	34093000	738815114	Vægbeslag til håndbruser
21	S600207		Slange til håndbruser 1,5 m, krom
22	37791000		Tudenippel
23	38081000		Stopskrue med spærredel
24	37801550		O-ring 15,54x2,62 2-pak
25	58642000		Spærredel, 2 pak (sort/grå)
26	29390000		Nippel M42X1,5
27	29102290		Strålesamlerindsats, 7–9 l/min ved 3 bar
27	29102890		Strålesamlerindsats, 10–13 l/min ved 3 bar
28	29102910		Strålesamlerindsats, 5,5–6,5 l/min ved 3 bar
28	29102710		Strålesamlerindsats, 9–11 l/min ved 3 bar
28	29100500		Strålesamlerindsats, 5 l/min ved 2–6 bar
29	S600018		Tudenippel
30	58644000		Svingtudsbegrænsningssæt 40°