Excenterkoppling, 5 c/c

Art.nr: 28235000 **RSK:** 8253271
Utförande: Krom, 2-pack

- Från ansl. 3/4", 150 c/c till ansl. M26, 160 c/c
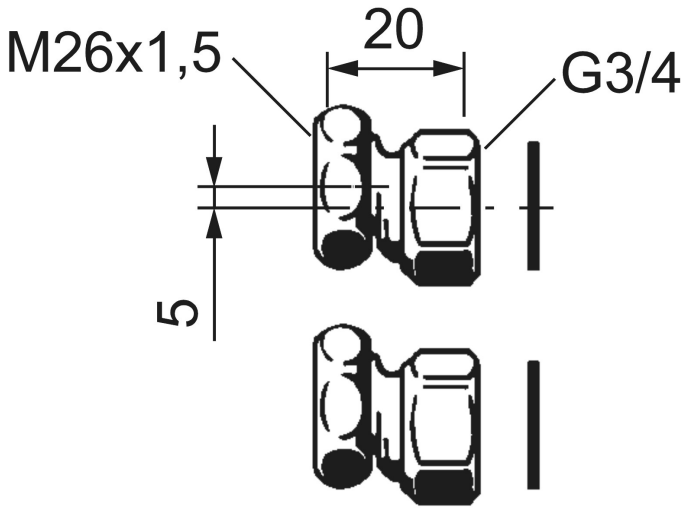
Unika egenskaper