Tappekran med vakuumventil 1/2"x 1/2"

Med vakuumventil og tilbakeslagsventil
Blå merket
Artikkelnummer: 20301510 **NRF:** 4303709
Utførende: Krom

- Med tilbakeslagsventil etter standard EN 1717
- Med vakuumventil
- Blå merket
- NB! Vakuumventil for der det kreves dobbel sikring mot tilbakesug til rørnettet

Unike funksjoner
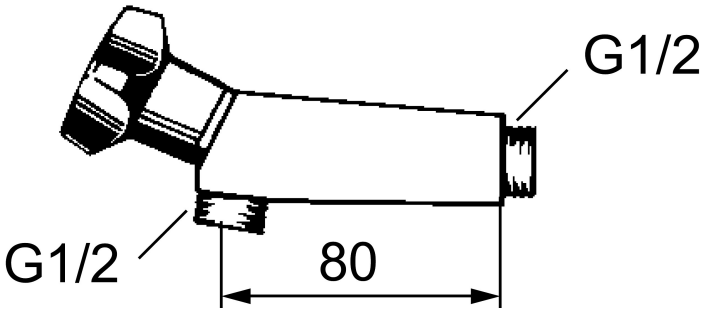
Tilbakeslagssikring HD